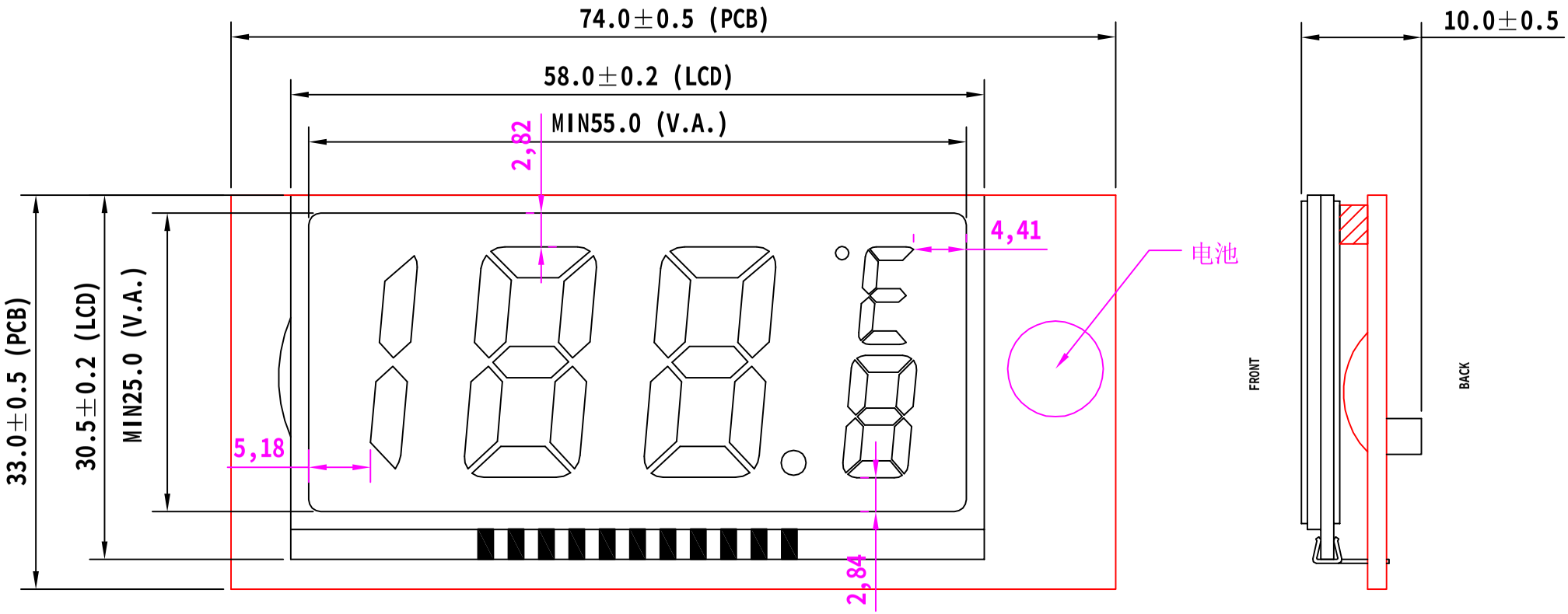

更 改 记 录					
更改标记	日期	更改内容	设计	审核	批准

	设计	审核	工艺	标准化	批准
签名	张月华				
日期					
未注公差 ±0.2					

产品型号	GJD060626		
文件编号	GJD060626WX		
分文件号	1		
页数	1/1	单位	mm

石家庄冠鼎电子科技有限公司
Shi jiazhuang Guan Jing Technology co.,Ltd.